LA-HYD-105

מתקן אימון יד אחורית הידראולי

מתקן כושר אימון יד אחורית טרייספס
מוצב על גבי עמוד תומך מרכזי
קוטר 114 מ"מ עובי דופן 4 מ"מ.
למתקן מושב וגבים מסוג LLPDE ברוטציה
למתן נוחות, חוזק ועמידות.
המתקן מצויד במערכת בולמי תנועה פנימיים
לשיכוך זעזועים
ובשילוב מערכת מיסבים סגורה
מתוצרת NSK יפן
לקבלת תנועת מפרקים חלקה.
התקנת המתקן מבוצעת בקיבוע קרקעי קבוע,
המתקן מגלוון בגלוון חם
בצביעה אלקטרוסטטית בתנור.
מאושר ע"י מכון התקנים לפי דרישות תקן 1497.

מקרא

שטח אדום מרחב חופשי
שטח ירוק מרחב פעילות

LUDUS ATHLETES
מתקני כושר וספורט

בוכנה הידראולית דו כיוונית סגורה
בעלת 16 דרגות קושי משתנות.

דרגת קושי קשה

אופן השימוש

כוון את הבוכנה על ידי סיבוב ברז הבוכנה
לדרגת ההתנגדות הרצויה לך.
שב על הכסא והחל לדחוף את זרועות המתקן כלפי מטה,
החזר בצורה מבוקרת.

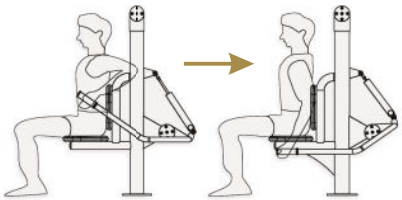

משך העבודה

צעירים - עד 10 חזרות | מבוגרים עד 6 חזרות

קבוצת שרירים

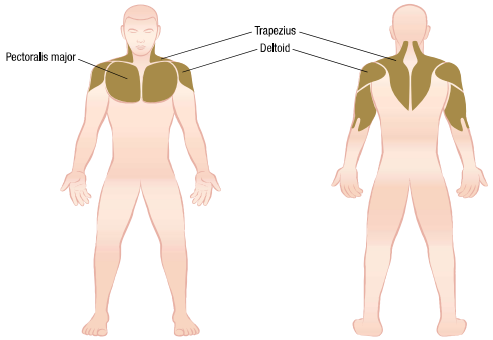

שטח בטיחות

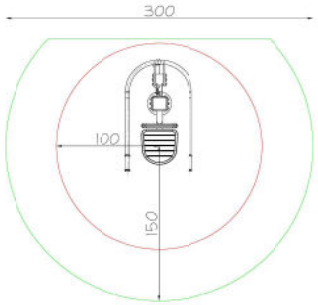

שטח לפי תקן 1497

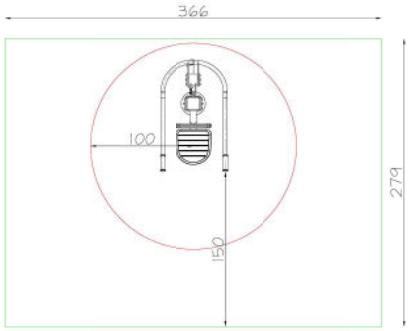

שטח לפי תקן 1498